Аттракционлардан фойдаланиш
ва уларга техник хизмат
кўрсатиш қоидаларига
1-илова

АТТРАКЦИОНЛАРДА ЙЎЛОВЧИЛАРИГА ТАЪСИР ЭТУВЧИ БИОМЕХАНИК ТАЪСИР ТУРЛАРИ, ПОТЕНЦИАЛ БИОМЕХАНИК ХАВФ ДАРАЖАЛАРИ ВА ЙЎЛОВЧИ ЎРИНДИҚЛАРИНИНГ ОҒИШ ТУРЛАРИ РЎЙХАТИ

I. Аттракционларнинг йўловчиларга биомеханик таъсирларининг турлари, миқдори ва потенциал биомеханик хавф даражаси

Биомеханик таъсир тури	Белгиланиши	Биомеханик хавф даражаси		
		I	II	III
		Биомеханик таъсир миқдори		
		юқори	ўрта	паст
Баландликка кўтарилиш ва тушиш*	H (m)	$H>8$	$2<H\leq 8$	$0,4<H\leq 2$
Ҳаракатланиш тезлиги	V (m/s)	$V>20$	$10<V\leq 20$	$3<V\leq 10$
Нишаблик ўриндиқда кўтарилиш ёки тушиш	H (m)	$3\leq H$	$2\leq H<3$	$0,4<H\leq 2$
олдинга (1-расм)	α(°)	$135<\alpha\leq 180$	$45<\alpha\leq 135$	$10<\alpha\leq 45$
орқага (2-расм)	β(°)	$35<\beta\leq 180$	$105<\beta\leq 135$	$95<\beta\leq 105$
ёнга (3-расм)	γ(°)	$120\gamma\leq 180$	$60\leq\gamma\leq 120$	$30<\gamma\leq 60$

Аттракционга 1-иловага мувофиқ биомеханик хавфлилик даражаси берилиши ва аттракцион техник паспортига қайд қилиниши керак.

* Биёмеханик хавф даражалари одамларнинг баландликдан йиқилишида олган жароҳатларининг оқибатлари ҳақидаги статистик маълумотларга асосланган.
Эслатма. Аттракционнинг потенциал биомеханик хавфи даражасини аниқлашда максимал қийматларга эга кўрсаткичлар танланади.

I. Йўловчи ўриндиқларининг оғиш турлари

Йўловчи ўриндиқларининг олдинга оғиш турлари 1-расмда кўрсатилган.

I **II** **III**

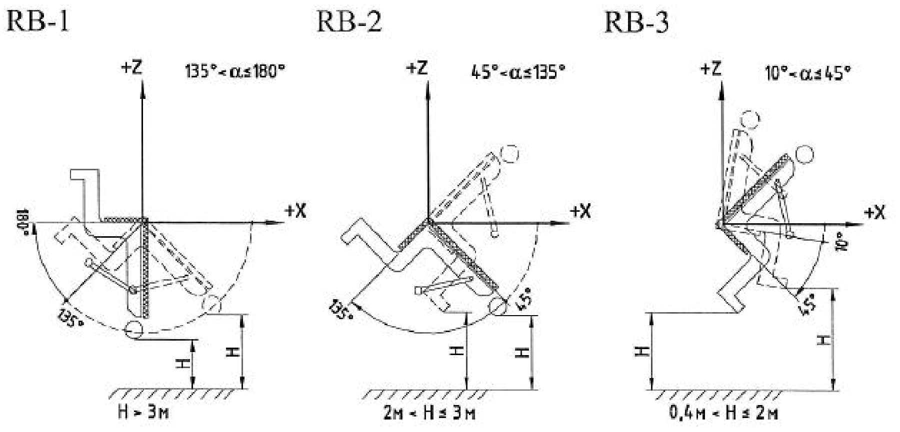

1-расм. Йўловчи ўриндиқларининг олдинга оғиши

Йўловчи ўриндиқларининг орқага оғиш турлари 2-расмда кўрсатилган.

I **II** **III**

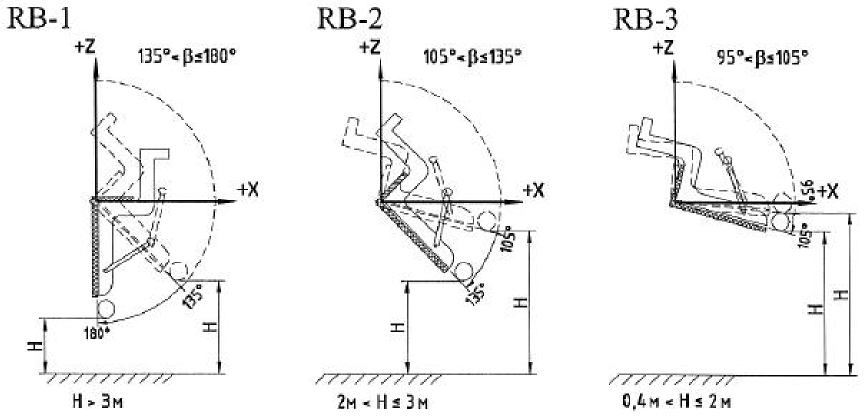

2-расм. Йўловчи ўриндиқларининг орқага оғиши

Йўловчи ўриндиқларининг ён томонга оғиш турлари 3-расмда кўрсатилган.

I II III

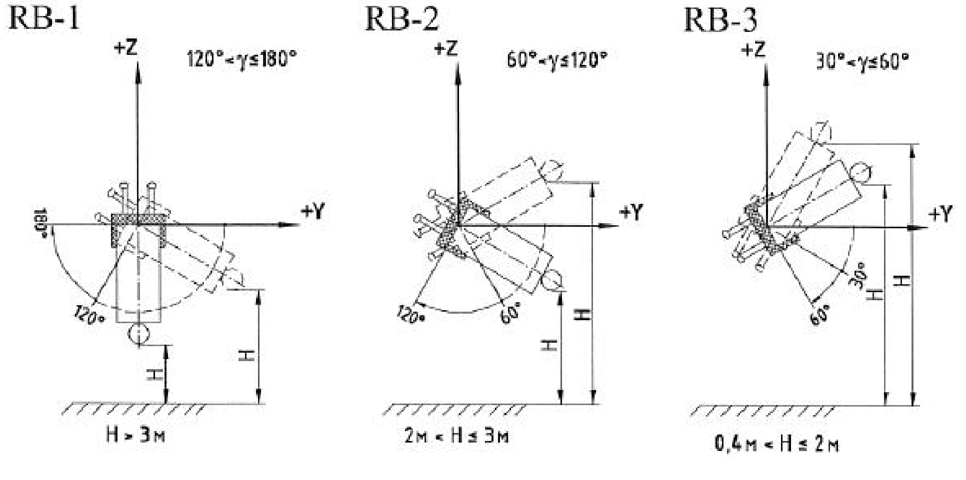

3-расм. Йўловчи ўриндиқларининг ён томонга оғиши