ПОСТАНОВЛЕНИЕ
КАБИНЕТА МИНИСТРОВ РЕСПУБЛИКИ УЗБЕКИСТАН

578 Об утверждении Общего технического регламента о безопасности автотранспортных средств, работающих на сжатом природном, сжиженном нефтяном газах или на смеси дизельного и газообразного топлива

В соответствии с Законом Республики Узбекистан «О техническом регулировании», в целях установления единых требований к безопасности автотранспортных средств, работающих на сжатом природном, сжиженном нефтяном газах или на смеси дизельного и газообразного топлива, Кабинет Министров **постановляет:**

1. Утвердить Общий технический регламент о безопасности автотранспортных средств, работающих на сжатом природном, сжиженном нефтяном газах или на смеси дизельного и газообразного топлива, согласно приложению, и ввести его в действие по истечении шести месяцев со дня официального опубликования.

2. Агентству «Узстандарт» совместно с уполномоченными органами принять меры по отмене обязательного характера и обеспечению добровольности при применении нормативных документов по стандартизации, устанавливающих обязательные требования к автотранспортным средствам, работающим на сжатом природном, сжиженном нефтяном газах или на смеси дизельного и газообразного топлива, со дня введения в действие утвержденного настоящим постановлением Общего технического регламента в установленном порядке.

3. Агентству «Узстандарт», Узбекскому агентству автомобильного и речного транспорта совместно с Национальной телерадиокомпанией Узбекистана обеспечить широкое информирование населения, органов государ-

WWW.LEX.UZ

Акт по состоянию на 16.11.2015 г.

ственного и хозяйственного управления, субъектов предпринимательской деятельности о целях, содержании и порядке применения утвержденного Общего технического регламента.

4. Контроль за исполнением настоящего постановления возложить на заместителя Премьер-министра Республики Узбекистан У.У. Розукулова.

Премьер-министр
Республики Узбекистан **Ш. МИРЗИЁЕВ**

г. Ташкент,
11 ноября 2015 г.,
№ 326

ПРИЛОЖЕНИЕ
к постановлению Кабинета Министров
от 11 ноября 2015 года № 326

ОБЩИЙ ТЕХНИЧЕСКИЙ РЕГЛАМЕНТ о безопасности автотранспортных средств, работающих на сжатом природном, сжиженном нефтяном газах или на смеси дизельного и газообразного топлива

Глава I. Общие положения

1. Настоящий Технический регламент о безопасности автотранспортных средств, работающих на сжатом природном, сжиженном нефтяном газах или на смеси дизельного и газообразного топлива, устанавливает требования к безопасности автотранспортных средств категорий N и M (в соответствии с классификацией, определенной Общим техническим регламентом «О безопасности конструкции автотранспортных средств по условиям эксплуатации», утвержденным постановлением Кабинета Министров от 4 июля 2012 г. № 191), работающих на сжатом природном, сжиженном нефтяном газах или на смеси дизельного и газообразного топлива, в части их производства (переоборудования) и эксплуатации и является обязательным к применению на территории Республики Узбекистан.

2. Задачами настоящего Технического регламента являются:

обеспечение безопасности жизни и здоровья человека, имущества юридических, физических лиц и государства;

обеспечение охраны окружающей среды, а также рационального использования природных ресурсов;

предупреждение действий, вводящих в заблуждение потребителей в отношении безопасности продукции, работ и услуг.

3. Объектами технического регулирования настоящего Технического регламента являются:

WWW.LEX.UZ

Акт по состоянию на 16.11.2015 г.

услуги по установке на автотранспортное средство специального оборудования, обеспечивающего работу его двигателя на сжатом природном, сжиженном нефтяном газах или на смеси дизельного и газообразного топлива;

эксплуатация и техническое обслуживание автотранспортных средств, работающих на сжатом природном, сжиженном нефтяном газах или на смеси дизельного и газообразного топлива.

Для автотранспортных средств, работающих на сжатом природном, сжиженном нефтяном газах или на смеси дизельного и газообразного топлива, произведенных заводами-автопроизводителями, настоящий Технический регламент устанавливает требования по первичной постановке на производство в Республике Узбекистан в соответствии с пунктом 8, к испытаниям в соответствии с пунктами 54 — 56 и к эксплуатации, техническому обслуживанию в соответствии с главой VII настоящего Технического регламента.

4. Объектами технического регулирования настоящего Технического регламента не являются:

автотранспортные средства, конструктивная скорость которых на ровной дороге не может превышать 25 км в час или скорость которых, согласно законодательству, не должна превышать 25 км в час;

автотранспортные средства, специально сконструированные и предназначенные для использования инвалидами;

экспериментальные автотранспортные средства, не подлежащие регистрации в органах внутренних дел;

специальные автотранспортные средства, принадлежащие Министерству обороны, Службе национальной безопасности, караульным войскам Министерства внутренних дел, Министерству по чрезвычайным ситуациям Республики Узбекистан.

5. Общие требования безопасности к автотранспортным средствам и категории автотранспортных средств установлены Общим техническим регламентом «О безопасности конструкции автотранспортных средств по условиям эксплуатации», утвержденным постановлением Кабинета Министров от 4 июля 2012 г. № 191.

Глава II. Термины и определения

6. В настоящем Техническом регламенте используются следующие термины и определения:

автотранспортное средство — автотранспортное средство категорий N и M в соответствии с Общим техническим регламентом «О безопасности конструкции автотранспортных средств по условиям эксплуатации», утвержденным постановлением Кабинета Министров от 4 июля 2012 г. № 191, работающее на бензине и дизельном топливе;

баллон — сосуд, используемый для хранения сжатого природного или сжиженного нефтяного газов;

WWW.LEX.UZ

Акт по состоянию на 16.11.2015 г.

вентиль ручной — ручной вентиль, жестко прикрепленный к баллону и предназначенный для прекращения выпуска газа из баллона;

сжатый природный газ (СПГ) — продукт сжатия (компримирования) природного газа в компрессорных установках, используемый в качестве моторного топлива для двигателей внутреннего сгорания;

сжиженный нефтяной газ (СНГ) — смесь сжиженных под давлением легких углеводородов, состоящая в основном из пропана, изобутана и н-бутана, используемая в качестве моторного топлива для двигателей внутреннего сгорания;

газобаллонное оборудование — специальное оборудование, обеспечивающее работу двигателя автотранспортного средства на сжатом природном, сжиженном нефтяном газах или на смеси дизельного и газообразного топлива;

система СПГ — комплект элементов газобаллонного оборудования, установленных на автотранспортное средство в целях обеспечения работы его двигателя на СПГ, включая двигатели, работающие только на СПГ; на СПГ или на бензине (двухтопливный, с искровым зажиганием с инжекторной или карбюраторной системой питания); на смеси СПГ и дизельного топлива или на дизельном топливе (дизельный, двухтопливный); только на СПГ (переоборудованный дизельный);

система СНГ — комплект элементов газобаллонного оборудования, установленных на автотранспортное средство в целях обеспечения работы его двигателя на СНГ, включая двигатели, работающие только на СНГ; на СНГ или на бензине (двухтопливный, с искровым зажиганием с инжекторной или карбюраторной системой питания); на смеси СНГ и дизельного топлива или на дизельном топливе (дизельный, двухтопливный); только на СНГ (переоборудованный дизельный);

газообразное топливо — сжатый природный, сжиженный нефтяной газы или смесь дизельного и газообразного топлива;

технический проект конструкции — графические и текстовые документы, которые в совокупности определяют состав и устройство газобаллонного оборудования, содержат необходимые данные для его установки, контроля, эксплуатации, ремонта и утилизации, предназначенные/разработанные для конкретной модели автотранспортного средства;

техническое освидетельствование баллонов — мероприятия, включающие экспертизу и испытания баллонов с целью подтверждения их работоспособности и предотвращения аварии по техническим причинам, по результатам которых оформляется документация и осуществляется маркировка в установленном настоящим Техническим регламентом порядке.

Глава III. Организация услуг по установке газобаллонного оборудования на автотранспортные средства, его техническому обслуживанию и испытаниям

7. Требования к организациям, оказывающим услуги по установке газо-

WWW.LEX.UZ

Акт по состоянию на 16.11.2015 г.

баллонного оборудования на автотранспортные средства, его техническому обслуживанию и испытаниям (далее — организация), приведены в приложении № 1 к настоящему Техническому регламенту.

Проверку на соответствие указанным требованиям осуществляет Государственная служба безопасности дорожного движения Министерства внутренних дел Республики Узбекистан (далее — ГСБДД) в установленном порядке.

8. При первичной установке газобаллонного оборудования на транспортное средство или постановке на производство автотранспортного средства, работающего на газообразном топливе, организация, осуществляющая установку (производство), должна (по каждой модели автотранспортного средства в отдельности):

разработать (приобрести существующий) технический проект конструкции, соответствующий требованиям настоящего Технического регламента;

изготовить опытный образец в соответствии с техническим проектом конструкции (при необходимости в технический проект конструкции вносятся изменения и уточнения, исходя из выявленных в ходе изготовления опытного образца несоответствий);

провести с участием представителей ГСБДД приемочные испытания в аккредитованных агентством «Узстандарт» лабораториях на соответствие опытного образца требованиям настоящего Технического регламента, согласно методикам, приведенным в приложениях №№ 2, 3, 4, а также Государственного стандарта O`z DSt 2435:2011 «Механические транспортные средства. Массы и размеры. Технические требования и методы испытаний»;

согласовать (при условии успешных испытаний опытного образца) в установленном порядке с Главным управлением безопасности дорожного движения Министерства внутренних дел Республики Узбекистан (далее — ГУБДД) технический проект конструкции и получить свидетельство о соответствии конструкции автотранспортного средства и (или) его части требованиям безопасности дорожного движения.

В случае приобретения организацией ранее разработанного проекта конструкции (при согласии владельца подлинника) изготавливаемый опытный образец автотранспортного средства подлежит испытаниям только согласно методикам, приведенным в приложениях №№ 2 и 3.

9. При переоборудовании каждого автотранспортного средства организация должна:

проводить освидетельствование устанавливаемого баллона в соответствии с §§ 5 и 6 главы VII настоящего Технического регламента;

проводить испытания систем газобаллонного оборудования на герметичность и надежность соединений его агрегатов и узлов (опрессовка), согласно методикам, приведенным в приложениях №№ 2, 3, в аккредитованной агентством «Узстандарт» лаборатории;

маркировать транспортное средство опознавательным знаком установленного образца в соответствии с приложением № 5 к настоящему Техническому регламенту;

WWW.LEX.UZ

Акт по состоянию на 16.11.2015 г.

при положительных результатах испытаний выдать владельцу автотранспортного средства акт о переоборудовании по форме, приведенной в приложении № 6 к настоящему Техническому регламенту.

Глава IV. Порядок установки газобаллонного оборудования на автотранспортные средства

10. Процесс установки газобаллонного оборудования на автотранспортные средства состоит из следующих основных этапов:

приемка автотранспортного средства для установки газобаллонного оборудования;

подготовка автотранспортного средства к установке газобаллонного оборудования;

подготовка газобаллонного оборудования к установке на автотранспортное средство;

установка (монтаж) элементов газобаллонного оборудования на автотранспортное средство;

испытания газотопливных систем переоборудованного автотранспортного средства;

маркировка автотранспортного средства опознавательным знаком установленного образца;

оформление приемо-сдаточной документации и выдача автотранспортного средства заказчику.

11. Приемка автотранспортного средства для установки газобаллонного оборудования включает:

проверку сопроводительной документации и комплектности автотранспортного средства;

проверку технического состояния автотранспортного средства и принятие решения о проведении установки элементов газобаллонного оборудования.

12. Подготовка автотранспортного средства к установке элементов газобаллонного оборудования состоит из следующих операций:

демонтажные работы на автотранспортном средстве;

подготовка мест крепления элементов газобаллонного оборудования;

подготовка мест крепления баллонов.

Содержание работ по выполнению указанных операций зависит от типа автотранспортного средства и мест размещения баллонов и элементов газобаллонного оборудования.

13. Подготовка элементов газобаллонного оборудования к установке на автотранспортное средство включает в себя:

проверку сопроводительной документации, комплектности и технического состояния элементов газобаллонного оборудования;

проведение процедуры технического освидетельствования баллонов в соответствии с § 5 главы VII настоящего Технического регламента;

WWW.LEX.UZ

Акт по состоянию на 16.11.2015 г.

сборку агрегатов и узлов баллонов и других элементов газобаллонного оборудования.

14. Установка (монтаж) элементов газобаллонного оборудования на автотранспортное средство состоит из следующих основных операций:

демонтаж некоторых элементов автотранспортного средства для обеспечения доступа к местам монтажа элементов газобаллонного оборудования, доработка (усиление) кузова в соответствии с техническим проектом конструкции;

монтаж элементов газобаллонного оборудования в моторном отсеке;

монтаж баллонов и других элементов газобаллонного оборудования на раме (платформе) или кузове автотранспортного средства, включая газовые трубопроводы высокого давления;

установка дополнительного электрооборудования и контрольно-измерительных приборов;

монтаж элементов автотранспортного средства, демонтированных с целью проведения работ по установке элементов газобаллонного оборудования (за исключением деталей, узлов и агрегатов, функции которых будут выполняться элементами установленного газобаллонного оборудования).

15. По окончании установки элементов газобаллонного оборудования организация проверяет качество выполненных работ путем испытания на герметичность и надежность соединений агрегатов и узлов (опрессовка) системы газобаллонного оборудования в соответствии с приложениями №№ 2 и 3.

16. При успешном прохождении испытаний производятся наладка и регулировка установленного газобаллонного оборудования и маркировка автотранспортного средства опознавательным знаком установленного образца, оформляется приемо-сдаточная документация и автотранспортное средство выдается заказчику.

Глава V. Требования безопасности к установке систем газобаллонного оборудования на автотранспортные средства

§ 1. Общие требования безопасности к установке систем газобаллонного оборудования

17. Установка баллона на автотранспортное средство осуществляется стационарно на основании инструкций завода-изготовителя или при ее отсутствии — согласно техническому проекту конструкции, оформленному в соответствии с требованиями настоящего Технического регламента.

18. Не допускается установка баллона в моторном отсеке транспортного средства.

19. На готовом к эксплуатации транспортном средстве расстояние между баллоном и поверхностью дороги должно составлять не менее 200 мм.

WWW.LEX.UZ

Акт по состоянию на 16.11.2015 г.

20. Место установки баллона и способ его крепления должны исключать прямой контакт металлической поверхности баллона с другими металлическими поверхностями (другие баллоны, элементы их крепления, кузов (рама) автотранспортного средства).

21. Если цилиндрический баллон установлен на автотранспортном средстве в продольном направлении, то в передней части рамы для баллона должно быть предусмотрено поперечное соединение, предотвращающее выскальзывание баллона.

22. Если хомуты для баллонов несут нагрузку от его массы, то их количество должно составлять не менее трех.

23. Хомуты должны предотвращать вращение или смещение баллона.

24. Не допускается крепить баллоны с использованием стальных тросов и применять сварку для присоединения крепёжных деталей к корпусу баллона.

25. При установке баллона на автотранспортное средство категории M_1 необходимо предусмотреть усиление кузова в местах его крепления.

26. В случае прохождения крепежных элементов баллона (баллонов) через полые части кузова автотранспортного средства необходимо предусматривать меры по предотвращению их деформации при приложении нагрузок.

27. Во избежание самоотвинчивания и выпадения крепежных элементов при монтаже газобаллонного оборудования необходимо принять меры к стопорению резьбовых соединений.

28. При установке баллонов в труднодоступных местах автотранспортного средства ручной вентиль должен быть установлен в пределах досягаемости для использования без применения приспособлений.

29. При прокладке проводов через отверстия в элементах кузова (рамы) автотранспортного средства они должны быть защищены резиновыми уплотнителями, исключающими перетирание на острых кромках деталей.

30. При креплении проводов металлическими хомутами должны использоваться резиновые уплотнители.

31. Не допускается контакт токоведущих клемм и наконечников проводов с металлическими деталями автотранспортного средства.

32. Изоляционные трубки должны быть плотно посажены на наконечники проводов.

33. Закреплённые провода не должны проворачиваться относительно клемм приборов.

34. Всем элементам электрических соединений и электрооборудования следует обеспечить защиту от перегрузок.

35. Место установки электронного блока управления должно обеспечивать его защиту от воздействия атмосферной влаги, механических повреждений.

36. Система газобаллонного оборудования должна устанавливаться таким образом, чтобы обеспечить ее максимальную защиту от повреждений

WWW.LEX.UZ

Акт по состоянию на 16.11.2015 г.

при движении, погрузке-разгрузке автотранспортного средства, транспортировке грузов и дорожно-транспортных происшествиях.

37. К системам газобаллонного оборудования не должны подсоединяться какие-либо устройства, за исключением тех, наличие которых строго необходимо для обеспечения надлежащей работы двигателя автотранспортного средства.

38. Элементы систем газобаллонного оборудования не должны выступать за внешние габариты транспортного средства, за исключением транспортных средств, указанных в пункте 39.

39. В отношении автотранспортных средств категории M_2 и M_3 требования к габаритным размерам и к месту установки баллонов устанавливаются ГУБДД.

40. Элементы газобаллонного оборудования не должны располагаться в пределах 100 мм от системы выпуска отработавших газов или аналогичного источника тепла.

41. Полная масса автотранспортного средства после установки газобаллонного оборудования не должна превышать первоначального значения, установленного производителем, соответственно должны корректироваться грузоподъемность и пассажировместимость.

42. Дорожный просвет, углы съезда и въезда переоборудованных автотранспортных средств должны быть не менее их соответствующих значений до установки газобаллонного оборудования.

43. Установка баллонов СПГ и СНГ на автотранспортных средствах категории M_1, как правило, осуществляется в багажном отделении или в соответствии с технической документацией.

44. В исключительных случаях установка баллонов СПГ и СНГ на автотранспортных средствах категории M_1 допускается в салоне при условии, что баллон устанавливается за сиденьем и монтаж обеспечивает общий зазор между баллоном и задней панелью автотранспортного средства и между сиденьем и баллоном не менее 100 мм вдоль продольной оси автотранспортного средства.

В случае установки баллона в салоне автотранспортного средства категории M_1 баллон необходимо оснастить газонепроницаемым кожухом.

§ 2. Специальные требования безопасности к установке систем СПГ

45. Элементы оборудования СПГ, предназначенные для использования на автотранспортных средствах, классифицируются, исходя из эксплуатационного давления и назначения согласно следующему:

Класс 0. Детали высокого давления, включая патрубки и арматуру, в которых находится СПГ под давлением от 3 МПа до 26 МПа;

Класс 1. Детали среднего давления, включая патрубки и арматуру, в которых находится СПГ под давлением от 450 кПа до 3 000 кПа (3 МПа);

WWW.LEX.UZ

Акт по состоянию на 16.11.2015 г.

Класс 2. Детали низкого давления, включая патрубки и арматуру, в которых находится СПГ под давлением от 20 кПа до 450 кПа;

Класс 3. Детали среднего давления, такие как предохранительные клапаны или детали, защищенные предохранительным клапаном, включая патрубки и арматуру, в которых находится СПГ под давлением от 450 кПа до 3 000 кПа (3 МПа).

46. Система СПГ должна включать, по крайней мере, следующие элементы газобаллонного оборудования:

баллон;

манометр или указатель уровня топлива;

предохранительное устройство (срабатывающее) при определенной температуре);

автоматический клапан баллона;

ручной вентиль;

регулятор давления;

регулятор подачи газа;

ограничительное устройство;

газоснабжающее устройство;

заправочный блок или узел;

топливопровод гибкий;

топливопровод жесткий;

переключатель вида топлива с электрической системой;

блок управления электронный;

газонепроницаемый кожух для элементов оборудования, установленных внутри багажного отделения или пассажирского салона.

47. Элементы системы СПГ, указанные в нижеприведенной таблице, должны соответствовать требованиям Государственного стандарта O‘z DSt 35.110:2011 (Правила ЕЭК ООН № 110):

№ п/п	Перечень элементов системы СПГ
1.	Баллон (в части СПГ-1, имеющий цельнометаллический корпус)
2.	Автоматический клапан
3.	Обратный клапан
4.	Предохранительный клапан
5.	Предохранительное устройство
6.	Ограничительный клапан
7.	Гибкий топливопровод-шланг
8.	Фильтр СПГ
9.	Регулятор давления
10.	Датчик давления и температуры
11.	Заправочный блок или узел
12.	Регулятор подачи газа и газовоздухосмеситель или инжектор
13.	Электронный блок управления

WWW.LEX.UZ

Акт по состоянию на 16.11.2015 г.

Выполнение данного требования подтверждается утверждением типа или сертификатом соответствия, выданным в странах — участницах Соглашения о принятии единообразных технических предписаний для колесных транспортных средств, предметов оборудования и частей, которые могут быть установлены и/или использованы на колесных транспортных средствах, и об условиях взаимного признания официальных утверждений, выдаваемых на основе этих предписаний (Женева, 1958 г.), или в Республике Узбекистан.

48. В Республике Узбекистан:

а) разрешается установка на автотранспортное средство только баллонов типа СПГ-1, имеющих цельнометаллический корпус;

б) не допускается установка на автотранспортное средство баллонов типа:

СПГ-2, имеющих металлический корпус с усилением его цилиндрической части просмоленной жгутовой нитью (намотка в виде обручей);

СПГ-3, имеющих металлический корпус с усилением его просмоленной жгутовой нитью по всему корпусу (сплошная намотка);

СПГ-4, имеющих неметаллический корпус с просмоленной жгутовой нитью (полностью из композитного материала).

49. При установке систем газобаллонного оборудования СПГ на автотранспортные средства соблюдение требований Государственного стандарта O‘z DSt 35.110:2011 (Правила ЕЭК ООН № 110) является обязательным. В случае противоречий между требованиями настоящего Технического регламента и O‘z DSt 35.110 требования настоящего Технического регламента являются превалирующими.

§ 3. Специальные требования безопасности к установке систем СНГ

50. Элементы газобаллонного оборудования СНГ классифицируются в зависимости от максимального рабочего давления и назначения согласно следующему:

Класс 1. Детали высокого давления, включая патрубки и арматуру, в которых находится СНГ в жидком состоянии под давлением насыщенного пара или повышенным давлением насыщенного пара, выдерживающие давление до 3000 кПа;

Класс 2. Детали низкого давления, включая патрубки и арматуру, в которых находится СНГ в газообразном состоянии с максимальным рабочим давлением в пределах от 20 до 450 кПа выше атмосферного давления;

Класс 2А. Детали низкого давления для ограниченного диапазона давлений, включая патрубки и арматуру, в которых находится СНГ в газообразном состоянии с максимальным рабочим давлением в пределах от 20 до 120 кПа выше атмосферного давления;

Класс 3. Запорные клапаны и предохранительные клапаны, работающие в условиях жидкой фазы СНГ.

WWW.LEX.UZ

Акт по состоянию на 16.11.2015 г.

51. Система СНГ должна включать, по крайней мере, следующие элементы газобаллонного оборудования:

баллон;

стопорный клапан (80-процентный);

указатель уровня топлива;

предохранительный клапан;

дистанционно-регулируемый рабочий клапан с ограничительным клапаном;

регулятор давления и испаритель, которые могут быть выполнены в одном узле (редукторе);

дистанционно-регулируемый запорный клапан;

переключатель вида топлива с электрической системой;

заправочный блок или узел;

топливопровод гибкий;

топливопровод жесткий;

инжектор, газонагнетатель или газосмеситель;

электронный блок управления;

ограничитель давления (предохранитель);

газонепроницаемый кожух для элементов оборудования, установленных внутри багажного отделения или пассажирского салона.

52. Элементы системы СНГ, указанные в нижеприведенной таблице, должны соответствовать требованиям Государственного стандарта O‘z DSt 35.67:2011 (Правила ЕЭК ООН № 67):

№ п/п	Перечень элементов системы СНГ
1.	Баллон
2.	Топливный насос
3.	Испаритель
4.	Регулятор давления
5.	Запорные клапаны
6.	Обратные клапаны
7.	Предохранительные клапаны газопровода
8.	Соединительные патрубки подачи резервного топлива
9.	Гибкие шланги
10.	Заправочный блок
11.	Газонагнетатели/газосмеситель/или инжекторы
12.	Газовые дозаторы
13.	Датчики давления
14.	Датчики температуры
15.	Электронный блок управления
16.	Фильтры СНГ
17.	Предохранительный клапан

Выполнение данного требования подтверждается утверждением типа или

WWW.LEX.UZ

Акт по состоянию на 16.11.2015 г.

сертификатом соответствия, выданным в странах — участницах Соглашения о принятии единообразных технических предписаний для колесных транспортных средств, предметов оборудования и частей, которые могут быть установлены и/или использованы на колесных транспортных средствах, и об условиях взаимного признания официальных утверждений, выдаваемых на основе этих предписаний (Женева, 1958 г.), или в Республике Узбекистан.

53. При установке систем газобаллонного оборудования СНГ на автотранспортные средства соблюдение требований Государственного стандарта O‘z DSt 35.67:2011 (Правила ЕЭК ООН № 67) является обязательным. В случае противоречий между требованиями настоящего Технического регламента и Государственного стандарта O‘z DSt 35.67:2011 требования настоящего Технического регламента являются превалирующими.

Глава VI. Испытания автотранспортных средств с установленным газобаллонным оборудованием

54. Каждая модель автотранспортного средства с опытной установкой газобаллонного оборудования, произведенная (переоборудованная) впервые, подлежит испытаниям в целях:

оценки герметичности и надежности соединений агрегатов и узлов (опрессовка) системы газобаллонного оборудования по методике, приведенной в приложениях №№ 2, 3;

определения показателей массы и распределения ее по осям, габаритных размеров по требованиям Государственного стандарта O‘z DSt 2435:2011 «Механические транспортные средства. Массы и размеры. Технические требования и методы испытаний»;

определения содержания метана в воздухе пассажирского помещения и на рабочем месте водителя по методике, приведенной в приложении № 4.

Испытания, указанные в настоящем пункте, проводятся для согласования технического проекта конструкции с ГСБДД и постановкой отдельной модели автотранспортного средства на серийное производство (переоборудование) в соответствии с пунктом 8 настоящего Технического регламента.

55. В процессе эксплуатации системы газобаллонного оборудования, установленные на автотранспортные средства, подлежат испытаниям на герметичность и надежность соединения агрегатов и узлов (опрессовка) по методике, приведенной в приложениях №№ 2 и 3 при:

завершении процесса производства автотранспортного средства, работающего на газообразном топливе, или установки газобаллонного оборудования на автотранспортное средство;

подготовке к обязательному техническому осмотру, проводимому органами ГСБДД;

смене баллонов вследствие истечения их срока службы или технического освидетельствования;

ремонте автотранспортных средств, попавших в дорожно-транспортное

WWW.LEX.UZ

Акт по состоянию на 16.11.2015 г.

происшествие и получивших повреждения, связанные с необходимостью демонтажа и последующего монтажа баллонов, соединительных газопроводов, запорно-расходной и предохранительной аппаратуры;

проведении технического обслуживания и технического ремонта автотранспортных средств, если действия, связанные с таким ремонтом или обслуживанием, затрагивают элементы газобаллонного оборудования и могут привести к потере герметичности системы газобаллонного оборудования.

56. Баллоны, устанавливаемые на автотранспортные средства, подлежат техническому освидетельствованию в момент установки, а также периодическому техническому освидетельствованию в соответствии с требованиями § 5 главы VII настоящего Технического регламента.

57. Испытания, указанные в пунктах 54 и 55, должны проводиться в лабораториях, аккредитованных агентством «Узстандарт».

Техническое освидетельствование баллонов, указанное в пункте 56, должно осуществляться организациями, получившими разрешение ГИ «Саноатгеоконтехназорат» в установленном порядке.

Глава VII. Эксплуатация и техническое обслуживание автотранспортных средств с установленным газобаллонным оборудованием

§ 1. Обязанности владельцев, руководителей эксплуатирующих организаций и водителей автотранспортных средств с установленным газобаллонным оборудованием

58. Ответственность за правильную эксплуатацию автотранспортных средств с установленным газобаллонным оборудованием возлагается на владельцев, руководителей эксплуатирующих организаций и водителей данных автотранспортных средств.

59. К управлению автотранспортными средствами с установленным газобаллонным оборудованием допускаются водители, ознакомившиеся с правилами эксплуатации автотранспортных средств с установленным газобаллонным оборудованием.

60. Водитель автотранспортного средства с установленным газобаллонным оборудованием обязан:

перед выездом произвести осмотр автотранспортного средства с целью обнаружения неисправностей и утечек газа (на слух, с использованием газоанализатора), проверить крепление газовой аппаратуры и баллонов;

пуск двигателя после длительной стоянки производить при открытом капоте;

при обнаружении утечки газа во время осмотра или при появлении запаха газа во время движения закрыть ручной вентиль баллона и принять меры

WWW.LEX.UZ

Акт по состоянию на 16.11.2015 г.

по устранению неисправности на специализированной станции технического обслуживания;

в случае пожара на автотранспортном средстве выключить зажигание, принять меры по эвакуации пассажиров, вызову пожарной службы, закрытию ручных вентилей баллонов и, по возможности, приступить к тушению пожара огнетушителем, противопожарной кошмой, песком или водой;

обеспечить автотранспортное средство с установленным газобаллонным оборудованием специальной маркировкой, приведенной в приложении № 5.

61. Водителю автотранспортных средств с установленным газобаллонным оборудованием запрещается:

осуществлять выпуск газа из системы в помещениях, в непосредственной близости от места стоянки автотранспортных средств или вблизи источников огня и общественных мест;

эксплуатировать автотранспортное средство, у которого истек срок очередного обязательного технического осмотра и освидетельствования баллонов;

находиться около наполнительного шланга, баллонов или заправочного блока во время заправки, отсоединять наполнительный шланг, находящийся под давлением;

подтягивать гайки или соединения под давлением, стучать металлическими предметами по аппаратуре и газопроводам, находящимся под давлением;

производить какой-либо текущий ремонт или регулировку газовой системы питания на территории автомобильных газонаполнительных компрессорных станциях (далее — АГНКС) или автомобильных газозаправочных станциях (далее — АГЗС);

самостоятельно осуществлять на автотранспортном средстве перестановку и замену баллонов и других элементов газобаллонного оборудования, а также производить испытание газобаллонного оборудования с помощью какого-либо источника сжатого воздуха или газа;

хранить автотранспортное средство с неисправным газобаллонным оборудованием на стоянках с газом в баллонах;

оставлять автотранспортное средство на длительную стоянку с открытыми ручными вентилями баллонов;

перевозить в багажнике, кузове автотранспортного средства или кабине взрывоопасные или легковоспламеняющиеся грузы.

62. Эксплуатация автотранспортных средств с установленным газобаллонным оборудованием осуществляется в полном соответствии с требованиями правил пожарной безопасности на автомобильном транспорте.

§ 2. Заправка автотранспортных средств с установленным газобаллонным оборудованием

63. Автотранспортные средства с установленным газобаллонным оборудованием должны заправляться:

WWW.LEX.UZ

Акт по состоянию на 16.11.2015 г.

природным газом на АГНКС;

сжиженным нефтяным газом на АГЗС.

64. Наполнение газом баллонов автотранспортных средств с установленным газобаллонным оборудованием должно проводиться в соответствии с правилами по технике безопасности.

65. Баллоны СНГ, горизонтально установленные на автотранспортном средстве, необходимо заправлять оставляя не менее 20% свободного объема баллона для создания паровой подушки.

66. Максимальное рабочее давление заправки СПГ не должно превышать величину, равную 20 МПа.

67. Заправка автотранспортных средств с установленным газобаллонным оборудованием на АГНКС и АГЗС, должна производиться оператором и заправщиком.

68. При заправке баллонов газом в целях безопасности запрещается:

заправлять баллоны, не прошедшие очередного технического освидетельствования (не имеющие соответствующего клейма);

наполнять баллоны при обнаружении нарушения герметичности в газопроводах, соединениях или газовой аппаратуре;

находиться во время наполнения баллонов около наполнительного шланга;

отсоединять наполнительный шланг, находящийся под давлением;

производить какой-либо текущий ремонт и регулировку газобаллонного оборудования.

§ 3. Техническое обслуживание и ремонт автотранспортных средств с установленным газобаллонным оборудованием и обязательный технический осмотр

69. Регламент технического обслуживания автотранспортных средств с установленным газобаллонным оборудованием, за исключением обслуживания газобаллонного оборудования, идентичен следующему регламенту, установленному для обычных автотранспортных средств:

ежедневное техническое обслуживание (ЕО);

сезонное обслуживание (СО);

ежегодное техническое обслуживание (ТО).

70. Техническое обслуживание и ремонт автотранспортных средств с установленным газобаллонным оборудованием, за исключением систем газобаллонного оборудования, могут производиться на участках, предназначенных для технического обслуживания и ремонта автотранспортных средств, работающих на бензиновом и дизельном топливе.

71. Техническое обслуживание и ремонт системы газобаллонного оборудования должны производиться на специализированых участках организаций, соответствующих требованиям приложения № 1 к настоящему Техническому регламенту.

72. В ходе обязательного технического осмотра владельцы автотранс-

WWW.LEX.UZ

Акт по состоянию на 16.11.2015 г.

портных средств или уполномоченные ими лица должны представлять в органы ГСБДД документы, подтверждающие проведение испытаний на герметичность и надежность соединений газобаллонного оборудования и освидетельствования баллонов в соответствии с настоящим Техническим регламентом.

§ 4. Эксплуатация баллонов

73. Максимальное рабочее давление для баллонов систем СПГ установлено на уровне 20 МПа.

74. Максимальное рабочее давление для баллонов систем СНГ установлено на уровне 1,6 МПа.

75. В процессе эксплуатации баллоны не должны подвергаться постоянному механическому или химическому воздействию груза, перевозимого на транспортных средствах, или существенному повреждению в результате истирания в условиях движения. Вместе с тем, внешняя поверхность баллона может в отдельных случаях подвергаться воздействию:

воды, в результате периодического погружения или обрызгивания в дорожных условиях;

соли, в результате эксплуатации транспортного средства вблизи морей или в условиях использования соли, способствующей таянию льда;

ультрафиолетового солнечного излучения;

ударов гравия;

агрессивных химических сред (растворителей, кислот, щелочей, удобрений);

жидкостей, используемых на автомобильном транспорте, включая бензин, гидравлические жидкости, гликоль и масла.

76. Сроки службы металлических баллонов устанавливаются заводом-изготовителем баллонов, но не более следующих сроков:

для баллонов СПГ — 15 лет, или 15 000 циклов заправки;

для баллонов СНГ — 15 лет.

По истечении срока службы или 15 000 циклов заправки (для баллонов СПГ) баллоны подлежат утилизации.

§ 5. Порядок проведения технического освидетельствования баллонов

77. Все баллоны, установленные на автотранспортные средства, подлежат периодическому техническому освидетельствованию в соответствии с требованиями настоящего параграфа в следующие сроки:

баллоны СПГ — 1 раз в три года;

баллоны СНГ — 1 раз в два года.

78. Техническое освидетельствование баллонов проводится юридическими лицами, соответствующими требованиям, предусмотренными приложе-

WWW.LEX.UZ

Акт по состоянию на 16.11.2015 г.

нием № 1 к настоящему Техническому регламенту, получившими разрешение Государственной инспекцией «Саноатгеоконтехназорат» на осуществление данной деятельности в установленном законодательством порядке.

79. При выдаче разрешения на право проведения технического освидетельствования каждой организации присваивается номер и выдается идентификационное клеймо для осуществления маркировки баллонов в соответствии с § 6 настоящей главы.

80. В случае реорганизации, изменения наименования или местонахождения (почтового адреса) организации разрешение на право проведения технического освидетельствования должно быть переоформлено в установленном порядке.

Выдача дубликата и прекращение действия разрешения на право проведения технического освидетельствования осуществляется в порядке, установленном законодательством.

81. Техническое освидетельствование баллона производится в следующей последовательности:

наружный осмотр баллона и проверка остаточного давления в баллоне;

освобождение от остаточного давления газа (для баллонов СПГ) или тяжелого остатка (для баллонов СНГ);

демонтаж ручного вентиля баллона;

промывка и дегазация баллона инертным газом;

взвешивание баллона;

гидравлическое испытание баллона;

монтаж ручного вентиля баллона;

проведение пневматического испытания баллона на герметичность;

клеймение баллона;

заполнение журнала испытаний баллонов, введение необходимых данных в официальный веб-сайт организации.

82. Наружный осмотр баллонов производится в целях выявления на их стенках коррозии, трещин, расслоения металла, вмятин, рисок на основном металле, износа резьбы горловины и других повреждений.

При выявлении на стенках баллона коррозии более 10% или трещин, рисок на основном металле, расслоения металла, вмятин, износа резьбы горловины и других недопустимых повреждений баллон выбраковывается и подлежит утилизации.

При проведении наружного осмотра баллонов наружная часть баллонов должна быть очищена от грязи и промыта водой. Все виды загрязнения, неподдающиеся удалению в результате промывки водой, должны быть удалены при помощи синтетических моющих средств.

83. Перед началом работ по техническому освидетельствованию баллонов необходимо:

для баллонов СПГ — подсоединить манометр к вентилю для определения остаточного давления газа и при необходимости провести дегазацию баллона;

для баллонов СНГ — взвесить его на весах в целях определения нали-

WWW.LEX.UZ

Акт по состоянию на 16.11.2015 г.

чия тяжелого остатка газа путем определения разницы между фактическим весом и весом пустого баллона по паспорту, выбитым на его поверхности, и при необходимости слить тяжелый остаток в специальную емкость;

демонтировать ручной вентиль баллона инструментом, исключающим искрообразование, промыть внутренние стенки баллона водой, при необходимости с применением синтетических моющих средств.

84. После выполнения наружного осмотра и действий, указанных в пункте 83, баллон СПГ подлежит обязательному взвешиванию на весах. Уменьшение массы баллона определяется разницей между весом баллона, указанным в маркировке завода-изготовителя, и фактическим весом баллона.

При уменьшении массы баллона на 5% и более, баллон выбраковывается и подлежит утилизации.

85. При проведении технического освидетельствования баллоны подвергаются гидравлическому испытанию давлением:

баллоны СПГ — 30 МРа;

баллоны СНГ — 2,5 МРа.

Время выдержки баллонов под давлением должно составлять не менее 2 мин.

86. Баллон считается годным к эксплуатации, если при техническом освидетельствовании не выявлены дефекты, указанные в пунктах 82 и 84 настоящего Технического регламента, не появилось изменение геометрии или разрушение баллона при гидравлическом испытании.

87. В случае обнаружения дефектов, указанных в пунктах 82 и 84 настоящего Технического регламента, изменения геометрии или разрушения баллона при гидравлическом испытании, баллон признается негодным к эксплуатации и выбраковывается, с составлением соответствующего акта и последующим уведомлением заказчика.

Выбракованный баллон подлежит утилизации путем нанесения насечки на резьбу и сверления отверстия в корпусе — для исключения возможности его дальнейшего использования. Ранее нанесенные сведения на баллоне, за исключением номера баллона, товарного знака изготовителя и даты изготовления, должны быть забиты специальным клеймом.

88. Баллоны, установленные на автотранспортные средства, пострадавшие в результате дорожно-транспортных происшествий, или баллоны, подвергшиеся воздействию открытого огня, подлежат повторному техническому освидетельствованию.

89. На горловину признанного годным к эксплуатации баллона устанавливается вентиль. Устанавливаемый вентиль должен быть исправным. Крутящий момент при наворачивании вентиля в горловину баллона определяется показаниями динамометрического ключа в соответствии с технической документацией завода-изготовителя.

90. Баллоны после установки вентиля с целью определения герметичности должны подвергаться пневматическому испытанию. Пневматические

WWW.LEX.UZ

Акт по состоянию на 16.11.2015 г.

испытания должны проводиться сжатым воздухом, вырабатываемым компрессором под давлением, равным:

баллоны СПГ — 20 МРа;

баллоны СНГ — 1,6 МРа.

Величина выдержки баллонов при пневматическом испытании не регламентируется.

Герметичность резьбовых соединений и вентиля определяется опусканием баллона в ванну с водой. Появление пузырьков воздуха на поверхности баллона и в местах соединений их с арматурой не допускается.

91. Ремонт вентиля или элементов газобаллонного оборудования, установленного на автотранспортном средстве, должен производиться согласно технической документации заводов-изготовителей в устройстве для безопасного проведения ремонта баллонов в помещении для проведения технического освидетельствования и ремонта баллонов.

92. Перемещение баллонов по территории организации осуществляется в горизонтальном положении с использованием специальных тележек или других специальных устройств. Во время транспортировки баллоны должны укладываться вентилями в одну сторону. Необходимо предусмотреть мероприятия, обеспечивающие безопасную транспортировку баллонов, не допускается касание баллонов между собой и металлических частей транспортирующих устройств.

93. Организации, осуществляющей техническое освидетельствование баллонов, запрещается:

техническое освидетельствование баллонов, не имеющих сертификат соответствия (или копию сертификата соответствия);

техническое освидетельствование баллонов с истекшими сроками службы;

техническое освидетельствование баллонов, не имеющих маркировки, имеющих неполную или неразборчивую маркировку;

применение в целях очистки поверхности баллонов бензина, ацетона или других легковоспламеняющихся жидкостей;

проведение ремонта баллонов с применением сварки;

курить, пользоваться открытым огнем и работать с применением переносных паяльных ламп и сварочных аппаратов на территории.

§ 6. Маркировка и идентификация баллонов

94. К техническому освидетельствованию принимаются баллоны, имеющие сертификат соответствия (или копию сертификата соответствия), полученный в установленном законодательстве порядке. При этом на баллоне заводом-изготовителем должна быть выбита маркировка (на узбекском, русском или английском языке), содержащая следующие данные:

наименование организации или товарный знак завода-изготовителя баллона;

WWW.LEX.UZ

Акт по состоянию на 16.11.2015 г.

заводской номер баллона;

тип баллона (СПГ — 1, СНГ)

дата (месяц, год) изготовления баллона;

срок службы баллона;

масса, баллона (кг);

рабочее давление баллона (МПа);

испытательное гидравлическое давление баллона (МПа).

95. При удовлетворительных результатах технического освидетельствования ответственное за маркировку баллонов лицо отчетливо набивает в верхней сферической части каждого баллона ударным способом следующие данные:

дата проведения освидетельствования (месяц, год);

дата проведения следующего освидетельствования (месяц, год);

клеймо организации, проводившей техническое освидетельствование баллона.

Высота знаков маркировки наносимой на баллоны должна быть не менее 8 мм.

96. Идентификационное клеймо организации имеет четыре знака одного размера (высотой 5 мм), располагаемые по два знака в дробном расположении в круге диаметром 12 мм и состоит из двух цифр от 01 до 98 (цифровая часть) в числителе и двух заглавных букв латинского алфавита (буквенная часть) в знаменателе согласно следующему:

AA, AB, AC и т. д. ZZ.
01 12 47 99

Включение в клеймо каких-либо других знаков (в том числе тире, точек и т. п.), перестановка букв и (или) цифр местами (например, замена цифровой части клейма 12 числом 21), а также иное расположение цифр или иное применение клейма, не предусмотренных настоящим Техническим регламентом, не допускается.

97. Для выбраковки баллонов в организациях должны использоваться клейма круглой формы диаметром 12 мм со знаком «Х».

Место нанесения браковочного клейма «Х» справа от номера баллона на расстоянии не более 10 мм.

98. Распределение цифровой части клейм по территориальному расположению организации производится ГИ «Саноатгеоконтехназорат» согласно следующей таблице:

№ п/п	Территориальное деление	Цифровая часть номера клейма
1.	Республика Каракалпакстан	от 95 до 99
2.	Андижанская область	от 60 до 69
3.	Бухарская область	от 80 до 84
4.	Джизакская область	от 25 до 29

WWW.LEX.UZ

Акт по состоянию на 16.11.2015 г.

№ п/п	Территориальное деление	Цифровая часть номера клейма
5.	Кашкадарьинская	от 70 до 74
6.	Навоийская область	от 85 до 89
7.	Наманганская область	от 50 до 59
8.	Самаркандская область	от 30 до 39
9.	Сурхандарьинская область	от 75 до 79
10.	Сырдарьинская область	от 20 до 24
11.	Ташкентская область	от 10 до 19
12.	Ферганская область	от 40 до 49
13.	Хорезмская область	от 90 до 94
14.	Город Ташкент	от 01 до 09

99. Для каждой организации, осуществляющей освидетельствование баллонов, ГИ «Саноатгеоконтехназорат» изготавливает индивидуальное идентификационное клеймо и выдает в установленном порядке разрешение. Срок действия клейма указывается в разрешении, выданном ГИ «Саноатгеоконтехназорат». Клейма изготавливаются в одном экземпляре.

100. Порядок назначения лиц, ответственных за использование и сохранность клейма, ведение учета его выдачи и возврата, определяется приказом руководителя организации.

101. Изношенные клейма подлежат сдаче в ГИ «Саноатгеоконтехназорат». Взамен изношенных клейм или утерянного клейма в установленном порядке изготавливаются и выдаются новые.

102. В случае прекращения организацией деятельности по проведению технического освидетельствования баллонов клеймо возвращается в ГИ «Саноатгеоконтехназорат».

103. По окончании технического освидетельствования и получении положительных результатов баллоны окрашиваются с нанесением надписей в соответствии со следующей таблицей:

Наименование газа	Окраска баллонов	Текст надписи	Цвет надписи
СПГ	Красная	Метан	Белый
СНГ	Красная	Пропан-бутан	Белый

Надписи на баллонах наносят по окружности на длину не менее 1/3 окружности, причем высота букв на баллонах должна составлять 60 мм.

Окрашенная поверхность баллона должна быть ровной, гладкой, без пузырей и отслоений лакокрасочной пленки.

104. Результаты технического освидетельствования баллонов заносятся в журнал испытаний баллонов лицом, ответственным за клеймение баллонов. При этом в журнал испытаний баллонов должны быть внесены следующие данные:

WWW.LEX.UZ

Акт по состоянию на 16.11.2015 г.

адрес и наименование организации / Ф.И.О. владельца баллонов;

наименование завода-изготовителя или его товарный знак;

заводской номер баллона;

дата (месяц, год) изготовления;

дата (месяц, год) проведения технического освидетельствования;

дата (месяц, год) следующего технического освидетельствования;

первоначальная масса, выбитая на баллоне (кг);

фактическая масса порожнего баллона, установленная при техническом освидетельствовании (кг);

первоначальный внутренний объем баллона, выбитый на баллоне (л);

фактический внутренний объем баллона, установленный при техническом освидетельствовании (л);

отметка о пригодности баллона;

Ф.И.О. и подпись лица, производившего техническое освидетельствование баллона.

Журнал испытаний баллонов должен быть пронумерован, прошнурован и подлежит хранению в архиве организации в течение 20 лет.

Глава VIII. Государственный контроль

105. Государственный контроль за соблюдением требований настоящего Технического регламента осуществляется должностными лицами:

органов ГСБДД;

ГИ «Саноатгеоконтехназорат»;

агентства «Узстандарт»;

других органов государственного управления в порядке, установленном законодательством.

106. Лица, виновные в нарушении требований настоящего Технического регламента, несут ответственность в порядке, установленном законодательством.

WWW.LEX.UZ

Акт по состоянию на 16.11.2015 г.

ПРИЛОЖЕНИЕ № 1
к Общему техническому регламенту о безопасности автотранспортных средств, работающих на сжатом природном, сжиженном нефтяном газах или смеси дизельного и газообразного топлива

Требования к организациям, оказывающим услуги по установке газобаллонного оборудования на автотранспортные средства, его техническому обслуживанию и испытаниям

1. Организации, оказывающие услуги по установке газобаллонного оборудования на автотранспортные средства, его техническому обслуживанию и испытаниям, в том числе техническому освидетельствованию баллонов, (далее — организации) должны иметь:

соответствующую производственную базу;

необходимое для выполнения работ технологическое оборудование;

обученный для выполнения соответствующих работ рабочий и инженерно-технический персонал;

утвержденный технологический процесс проведения соответствующих работ;

оформленные в установленном порядке разрешительные документы:

а) свидетельство ГУБДД о соответствии конструкции автотранспортного средства и (или) его части требованиям безопасности дорожного движения;

б) технические проекты конструкции на отдельные модели автотранспортных средств, согласованные с ГУБДД;

в) разрешение ГИ «Саноатгеоконтехназорат» на право осуществления деятельности по техническому освидетельствованию баллонов;

г) свидетельство об аккредитации лаборатории по испытанию систем газобаллонного оборудования на герметичность и прочность соединения узлов.

2. Организации в обязательном порядке оформляют следующие документы внутреннего пользования:

приказ о назначении ответственных лиц за проведение испытаний газобаллонного оборудования, технического освидетельствования и клеймение баллонов из числа инженерно-технических работников (ИТР);

пронумерованный и прошнурованный журнал испытаний;

инструкции по установке газобаллонного оборудования на автотранспортные средства, проведению испытаний газобаллонного оборудования и технического освидетельствования баллонов, согласованные с местным органом пожарного надзора и ГИ «Саноатгеоконтехназорат», утверждаемые руководителем организации;

должностные инструкции ИТР и рабочих.

3. На рабочих местах должны быть вывешены плакаты по безопасному проведению работ.

WWW.LEX.UZ

Акт по состоянию на 16.11.2015 г.

4. К работе по установке газобаллонного оборудования, его техническому обслуживанию и освидетельствованию баллонов допускаются граждане не моложе 18 лет, прошедшие обучение в образовательных учреждениях по специальным программам и учебным планам, утвержденным в установленном порядке, и получившие подтверждающий документ установленного образца.

5. Производственные помещения организации должны состоять из следующих основных производственных участков:

участок испытания систем газобаллонного оборудования и техобслуживания автотранспортных средств с установленным газобаллонным оборудованием;

участок по освидетельствованию газовых баллонов;

участок комплектации, подготовки, ремонта, проверки элементов газобаллонного оборудования;

компрессорный участок;

участок по установке газобаллонного оборудования на автотранспортное средство.

6. Основные производственные участки должны располагаться в производственном корпусе организации и должны быть оснащены необходимым технологическим оборудованием.

7. Оборудование рекомендуется располагать в технологической последовательности выполнения различных видов работ, при этом необходимо учитывать возможность свободного перемещения крупногабаритных комплектующих (кузовов, баллонов в сборе). Рекомендуемая технологическая планировка производственных участков приведена на рис. 1.

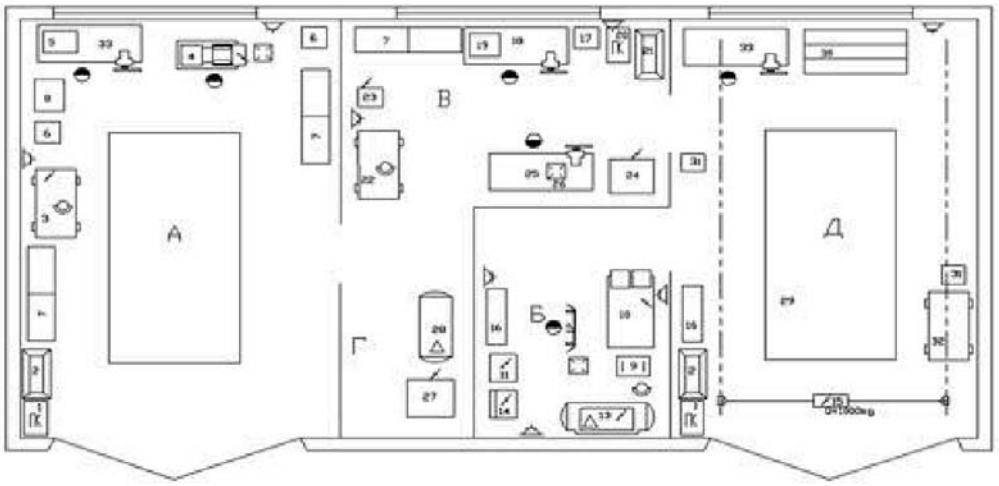

-подвод сжатого воздуха
-подвод электроэнергии
-подвод воды

Рисунок 1. Рекомендуемое технологическое планировочное решение организации.

WWW.LEX.UZ

Акт по состоянию на 16.11.2015 г.

Рекомендуемый перечень участков и оборудования организации

№ п/п	Наименование технологического оборудования	Кол-во, (шт.)	Производственная площадь (м²) для:	
			легко-вых	грузовых, автобусов
А	**Участок испытания систем газобаллонного оборудования и техобслуживания, автотранспортных средств с установленным газобаллонным оборудованием**		36,0	72,0
1.	Ящик с песком, огнетушитель	1		
2.	Ящик с обтирочными материалами	1		
3.	Установка для мойки агрегатов и узлов	1		
4.	Пост для ТР газотопливного оборудования и газопроводов	1		
5.	Установка для проверки газотопливного оборудования	1		
6.	Тумбочка инструментальная и комплект инструментов	12		
7.	Стеллаж	3		
8.	Стенд для испытаний	1		
Б	**Участок по освидетельствованию газовых баллонов**		24,0	24,0
9.	Пневмогидроусилитель, гидравлический насос	1		
10.	Стенд для монтажа вентильных устройств	1		
11.	Стенд для очистки газовых баллонов	1		
12.	Защитный кожух	1		
13.	Компрессор воздушный производительностью 0,25 м³ 8 кг/см²	1		
14.	Весы напольные до 300 кг	1		
В	**Участок комплектации, подготовки, ремонта и проверки элементов газобаллонного оборудования**		18,0	36,0
15.	Кран-балка для снятие кузова и баллонов (до Q =1,0 т)	1		
16.	Накопитель баллонов	2		
17.	Тумбочка инструментальная и комплект инструментов	1		
18.	Пост для текущего ремонта элементов газобаллонного оборудования	1		
19.	Стенд для проверки и регулировки элементов газобаллонного оборудования	1		
20.	Ящик с песком, огнетушитель	1		
21.	Ящик с обтирочными материалами	1		
22.	Установка для мойки элементов газобаллонного оборудования	1		
23.	Сверлильный станок с верстаком и тисками	1		
24.	Электросварочный аппарат	1		
25.	Пост (верстак)	1		
26.	Вентиляционный зонт	1		
Г	**Компрессорный участок**		12,0	24,0
27.	Аккумулятор сжатого воздуха (рессивер) V = 200 л P = 200 кг/см^2	1		
28.	Компрессорная установка производительностью 10 м^3/мин, P = 250 кг/см^2	1		
Д	**Участок по установке элементов газобаллонного оборудования на автотранспортное средство**		36,0	126,0
29.	Секция для сборки баллонов в пакет	1		
30.	Захват для транспортировки баллонов	2		
31.	Тележка для транспортировки баллонов для СПГ	1		
32.	Верстак с тисками	2		
33.	Вентиляционный зонт	1		

WWW.LEX.UZ

Акт по состоянию на 16.11.2015 г.

8. Рекомендуемая высота помещения производственного корпуса должна составлять не менее 7 м до выступающих строительных конструкций.

9. Мойка автотранспортных средств и склад газовых баллонов, при их наличии, должны быть организованы отдельно от производственного корпуса или примыкать к нему.

10. Производственный участок рекомендуется оснастить кран-балкой или другим грузоподъемным механизмом с максимальной площадью охвата, отведенной для осуществления работ по перемещению газовых баллонов, съема и установки кузовов грузовых автотранспортных средств.

11. Участок должен иметь максимальное естественное освещение (наличие оконных проемов) и вентиляцию, а также достаточное место для транспортировки баллонов и въезда (выезда) автотранспортных средств.

12. При недостаточной естественной освещенности освещение производственных площадей должно быть компенсировано при помощи верхнего искусственного освещения.

13. Выходы из производственных помещений не должны иметь порогов и других препятствий, а их ширина должна обеспечивать свободную транспортировку газовых баллонов.

14. Участок испытания систем газобаллонного оборудования должен быть отделен от других участков кирпичной или железобетонной перегородкой высотой 3,5 — 4,0 м.

15. Участки комплектации и проверки элементов газобаллонного оборудования, переоборудования автотранспортного средства могут быть совмещены между собой.

Компрессорный участок располагается в отдельном (изолированном) помещении и включает в себя компрессорную установку, аккумулятор сжатого воздуха и вспомогательное оборудование.

16. Наружный дверной проем, используемый для доставки элементов газобаллонного оборудования в помещение к месту монтажа, должен быть шириной не менее 1,5 м, а наружные ворота должны иметь габаритные размеры не менее 4,5 м х 4,2 м.

17. Технологическое оборудование должно быть изготовлено специализированными заводами-изготовителями.

18. Инвентарь, стеллажи, верстаки и тележки могут быть изготовлены организацией по переоборудованию автотранспортных средств.

19. Все помещения пункта по переоборудованию автотранспортного средства на газовое топливо должны соответствовать требованиям по освещенности, вентиляции и гигиеническим требованиям для авторемонтных и вулканизационных мастерских.

20. В помещениях должна быть предусмотрена принудительно-вытяжная вентиляция, обеспечивающая трехкратный воздухообмен в час, а также естественная вытяжка.

WWW.LEX.UZ

Акт по состоянию на 16.11.2015 г.

Техника безопасности при выполнении работ по установке, техническому обслуживанию и испытаниям газобаллонного оборудования

24. В зависимости от выполняемых работ организация вводит утвержденные руководителем специальные инструкции по охране труда и технике безопасности и о порядке ведения опасных работ.

25. К работе по проведению технического освидетельствования баллонов и испытанию топливных систем давлением до 20 МПа допускаются лица, назначенные приказом по организации и прошедшие соответствующую подготовку, успешно сдавшие экзамены по правилам техники безопасности.

26. Техническое освидетельствование баллонов и испытание топливных систем давлением должно производиться в помещениях, где температура воздуха должна быть зимой не ниже 12° С, а летом не выше 35° С.

27. Перед началом работ по установке элементов газобаллонного оборудования на автотранспортное средство необходимо проверить исправность инструмента и оборудования, включить вентиляцию.

28. Работы по снятию и установке элементов газобаллонного оборудования разрешается выполнять специальными инструментами, а также с использованием грузоподъемных устройств.

29. Работы по установке элементов газобаллонного оборудования должны производиться при отключенной массе аккумуляторных батарей.

30. Пост управления подачей сжатого воздуха или СПГ, СУГ должен закрываться и иметь надежные запоры для исключения случаев подачи воздуха или газа высокого давления случайными людьми.

31. При проведении контрольно-регулировочных работ систем газобаллонного оборудования при работающем двигателе газ должен поступать только из одного баллона, рабочее давление газа в этом баллоне не должно превышать 5,0 МПа, вентили остальных баллонов должны быть закрыты.

32. Баллоны при приемке на техническое освидетельствование и топливная система автотранспортного средства при приемке их на испытание должны быть проверены на отсутствие в них газа. В противном случае они должны быть подвергнуты дегазации.

33. Выпуск сжатого воздуха (газа) из баллонов осуществляется через специальное устройство, оборудованное шумоглушителем.

34. Во время проведения гидроиспытаний баллонов обслуживающий персонал должен находиться на электроизоляционном коврике за пультом управления и наблюдать за процессом испытаний через стекло защитного кожуха.

35. При проведении пневмоиспытаний баллонов запрещается выходить из-за защитного кожуха управления стендом, когда в баллонах находится сжатый воздух.

36. При эксплуатации камеры для сушки окрашенных баллонов необходимо соблюдать правила и нормы техники безопасности, пожарной безопасности и производственной санитарии для окрасочных цехов.

WWW.LEX.UZ

Акт по состоянию на 16.11.2015 г.

37. Производить сварочные, окрасочные работы (включая горячую сушку), а также работы с электродрелью, абразивными материалами и т. п., дающими искрение, разрешается только при полном отсутствии газа в баллонах.

38. В каждом складском помещении, предназначенном для хранения баллонов, допускается хранение не более 200 баллонов.

39. В помещениях, предназначенных для проведения работ по переоборудованию автотранспортного средства на СПГ и СУГ, а также на открытых площадках хранения автотранспортных средств двигатели которых работают на горючих газах и смесях запрещается:

курить, пользоваться открытым огнем и работать с применением переносных паяльных ламп и сварочных аппаратов;

заправлять автотранспортное средство жидким топливом, а также сливать жидкое топливо из баков;

оставлять открытыми отверстия горловин топливных баков (для жидкого топлива);

подзаряжать аккумуляторные батареи (в помещениях);

мыть или протирать бензином кузов, детали или агрегаты автотранспортных средств, двигатели которых работают на горючих газах и смесях, а также руки и одежду;

хранить жидкое топливо, за исключением жидкого топлива в баках, а также не предусмотренные материалы и предметы;

производить подтяжку гаек соединений газопроводов, замену узлов и деталей газобаллонного оборудования, находящихся под давлением, стучать по арматуре и газопроводам;

проверять герметичность соединений газовых трубопроводов, газотопливной аппаратуры и арматуры баллонов при помощи открытого огня;

нахождение посторонних лиц в помещении участка (станции) испытаний газобаллонного оборудования;

хранение автотранспортного средства и его перемещение по производственным участкам с топливной системой, находящейся под давлением;

работать при неисправной вентиляции помещения, цеха и смотровой ямы для ремонта газобаллонного оборудования;

производить ремонт аппаратуры при наличии людей в салоне или кабине автотранспортного средства;

запускать двигатель при утечке газа;

производить снятие и ремонт аппаратуры при наличии в ней газа;

пользоваться неисправным инструментом;

очищать краску и красить наполненные газом баллоны;

пользоваться замасленными шлангами, скрученными и сплющенными резиновыми трубками.

WWW.LEX.UZ

Акт по состоянию на 16.11.2015 г.

ПРИЛОЖЕНИЕ № 2
к Общему техническому регламенту о безопасности автотранспортных средств, работающих на сжатом природном, сжиженном нефтяном газах или смеси дизельного и газообразного топлива

Методика проведения испытаний системы СПГ, установленной на автотранспортном средстве, на герметичность и надежность соединений его агрегатов и узлов (опрессовка)

1. Подготовка переоборудованного автотранспортного средства к испытаниям:

а) полностью укомплектованное и вымытое автотранспортное средство перегнать в организацию (пункт) испытаний системы СПГ и установить на рабочее место для проведения испытаний;

б) закрыть ручной(ые) вентиль(и) на баллонах;

в) подготовить к работе пост подачи сжатого воздуха;

г) вынуть предохранительный палец из заправочного блока;

д) вставить наконечник шланга подачи сжатого воздуха в отверстие заправочного блока.

2. Проверка на герметичность:

а) подать с пульта управления поста сжатый воздух давлением 1,0 МРа и проверить омыливанием герметичность соединений подающего шланга с заправочным блоком (отсутствие пузырения мыльного раствора указывает на герметичность соединений и деталей);

Примечания:

1. При обнаружении негерметичности необходимо открыть вентиль сброса воздуха (СПГ) на пульте управления и после падения давления до нуля устранить негерметичность подтяжкой или заменой уплотнения (при наличии давления в системе СПГ подтяжка соединений не допускается). После устранения негерметичности операцию по проверке повторить.

2. Аналогичная технология по сбросу давления воздуха в системе СПГ до нуля при обнаружении негерметичности какого-либо агрегата (узла) или соединения должна соблюдаться в дальнейшем при переходе с одной операции проверки герметичности к последующей;

б) открыть ручной вентиль на баллонах и автоматический клапан, путем подачи воздуха заполнить систему СПГ высокого давления воздухом до давления 1,0 МРа;

в) проверить омыливанием (или с помощью газоанализатора) внешнюю и внутреннюю герметичность обратного и автоматического клапанов и

WWW.LEX.UZ

Акт по состоянию на 16.11.2015 г.

ручного вентиля, ввернутого в горловину баллонов, соединений трубопроводов, переходника манометра высокого давления (при его наличии) и других соединений;

г) установить переключатель вида топлива (если он установлен) на панели кабины водителя в положение «газ», если этот переключатель не предусмотрен, то посредством ключа зажигания необходимо открыть автоматический клапан баллона и последовательно проверить внутреннюю и внешнюю герметичность следующих агрегатов:

ручного вентиля (в закрытом и открытом положениях);

регулятора давления;

электромагнитного клапана;

фильтра;

регулятора подачи газа, а также его работоспособность (по показаниям манометра или датчика) низкого давления;

соединительных газопроводов;

д) убедившись в герметичности всех соединений и элементов системы СПГ, открыть вентиль сброса воздуха на пульте управления и сбросить давление воздуха в газовой системе питания до нуля (эта операция производится только при использовании в качестве рабочего тела сжатого воздуха);

е) закрыть ручной вентиль;

ж) поставить переключатель вида топлива в положение «базовое топливо», если он установлен;

з) проверить герметичность и работоспособность электромагнитного клапана топливной системы, работающей на базовом топливе, если работа на базовом топливе предусмотрена конструкцией установленной системы СПГ. С этой целью:

включить зажигание и запустить двигатель на базовом топливе;

поставить переключатель вида топлива в среднее положение «О» (при герметичности клапана двигатель после кратковременной работы должен остановиться);

поставить переключатель вида топлива в положение «базовое топливо» и выключить зажигание.

3. Испытания на надежность соединений элементов системы СПГ (опрессовка):

а) убедившись в герметичности газотопливной системы питания автотранспортного средства при давлении 1.0 МРа, провести проверку прочности соединений, агрегатов и узлов при давлениях: 2.5; 4.9; 9.8. и 19.6 МРа. С этой целью повторить последовательно все операции пункта 2 настоящей Методики соответственно при давлениях сжатого воздуха: 2.5; 4.9; 9.8 и 19.6 МРа;

б) в случае появления признаков не герметичности в соединениях, агрегатах и узлах системы СПГ, при любом из указанных выше значениях давления, необходимо приостановить дальнейшую опрессовку, сбросить

WWW.LEX.UZ

Акт по состоянию на 16.11.2015 г.

давление воздуха до нуля, соединение разобрать, отремонтировать и повторить испытание;

в) далее необходимо произвести вакуумирование. С этой целью:

отсоединить от заправочного блока шланг подачи воздуха и подсоединить шланг для вакуум-насоса (вакуумной установки);

открыть кран на шланге вакуум-насоса, наполнительный клапан заправочного блока и автоматического клапана с ручным управлением на баллонах;

произвести откачку воздуха из баллонов до давления не менее 0,01 MPa;

закрыть автоматический клапан с ручным управлением на баллонах и наполнительный клапан заправочного блока;

закрыть вентиль на шланге вакуум-насоса и отсоединить его от заправочного блока.

ПРИЛОЖЕНИЕ № 3
к Общему техническому регламенту о безопасности автотранспортных средств, работающих на сжатом природном, сжиженном нефтяном газах или смеси дизельного и газообразного топлива

Методика проведения испытаний системы СНГ, установленной на автотранспортное средство, на герметичность соединений его агрегатов и узлов (опрессовка)

1. Подготовка переоборудованного автотранспортного средства к испытанию газотопливной системы питания:

а) полностью укомплектованное и вымытое автотранспортное средство установить на рабочее место для проведения испытаний;

б) произвести наружный осмотр всех элементов системы СНГ. Особое внимание обратить на соединения трубопроводов и шлангов;

в) проверить легкость открытия и закрытия дистанционно регулируемого рабочего клапана и запорного клапана;

г) убедиться в отсутствии газа в баллонах;

д) закрыть запорный клапан на баллоне;

е) через заправочный блок подсоединить шланг подачи сжатого воздуха.

2. Проверка газовой системы питания на герметичность:

а) подать с поста сжатый воздух давлением 1,6 MPa и проверить омыливанием герметичность соединения воздушного шланга с запорным клапаном.

В случае негерметичности сбросить давление до нуля, подтянуть резьбовые соединения или заменить уплотнитель и повторить испытания;

б) открыть запорный клапан и произвести наполнение газового балло-

WWW.LEX.UZ

Акт по состоянию на 16.11.2015 г.

на (баллонов) воздухом до давления 1,6 MPa. В случае срабатывания предохранительного клапана при давлении воздуха ниже 1,6 MPa следует произвести регулировку клапана, предварительно сбросив давления в баллонах, с последующей повторной опрессовкой газотопливной системы питания;

в) при давлении в баллонах 1,6 MPa прекратить подачу воздуха и по истечении 2-3 минут начать проверку газотопливной системы питания на герметичность;

г) открыть запорный клапан и проверить внешнюю герметичность всех элементов системы СНГ до регулятора давления путем омыливания. Также проверяется отсутствие давления в регуляторе давления. При обнаружении не герметичности закрыть запорный клапан и подтянуть гайки шлангов и трубок в местах их соединений;

д) далее открываются запорный и рабочий клапаны и все элементы системы питания заполняются сжатым воздухом и путем омыливания проверяется герметичность всех элементов и соединений системы СНГ;

При разрывах и вспучивании шлангов их следует заменить и повторить испытания, как указано в п.п. «г» — «д».

Негерметичность в разъемных соединениях устраняется путем подтягивания гаек или замены ниппелей;

е) проверить работу электрического датчика давления при включении зажигания. Показания стрелки на указателе давления должны быть в пределах 0,12 — 0,15 MPa;

ж) после окончания испытаний на герметичность газотопливной системы питания закрыть запорный клапан, отсоединить шланг подачи воздуха, предварительно сбросив в нем давление;

з) выпустить воздух из баллона и произвести его вакуумирование до давления не менее 0,01 MPa.

WWW.LEX.UZ

Акт по состоянию на 16.11.2015 г.

ПРИЛОЖЕНИЕ № 4
к Общему техническому регламенту о безопасности автотранспортных средств, работающих на сжатом природном, сжиженном нефтяном газах или смеси дизельного и газообразного топлива

Методика проведения испытаний переоборудованного автотранспортного средства по определению содержания метана в воздухе пассажирского помещения и на месте водителя

§ 1. Общие положения и используемые приборы

1. При определении содержания метана (CH_4) применяют газовую хроматографию с использованием пламенно-ионизационного детектора (ПИД) и насадочными или капиллярными колонками.

Допускается применять другие методы анализа, обеспечивающие требуемые избирательность и точность измерений содержания метана.

2. Измерение содержания метана в воздухе пассажирского помещения и кабины автотранспортного средства проводят с помощью переносных или стационарных газоанализаторов, прошедших метрологическую аттестацию и внесенных в Государственный реестр Республики Узбекистан в качестве типа средств измерений.

3. Содержание метана (CH_4) в воздухе пассажирского помещения автотранспортного средства и на рабочем месте водителя не должно превышать 50 мг/м^3.

4. Количественное измерение содержания метана проводят согласно методикам выполнения измерений (МВИ), утвержденным Агентством «Узстандарт», в установленном порядке.

Средства измерений и МВИ должны обеспечивать избирательное измерение содержания метана в присутствии сопутствующих компонентов на уровне не менее 50 процентов предельно-допустимой концентрации (ПДК).

§ 2. Условия проведения испытаний

5. Испытания автотранспортных средств проводят на дорогах с твердым покрытием и уклоном, не превышающим (2,0 ± 0,5) %.

6. В воздухе пассажирского помещения и кабины автотранспортного средства определяют содержание метана при следующих условиях:

окна, двери, форточки, вентиляционные люки закрыты;

система кондиционирования выключена;

система внутренней рециркуляции выключена;

принудительная вентиляция включена;

система отопления выключена.

7. При наличии на испытуемом автотранспортном средстве независимой

WWW.LEX.UZ

Акт по состоянию на 16.11.2015 г.

отопительной установки проводят дополнительное испытание с включенными отоплением и принудительной вентиляцией на двух режимах.

8. При наличии на испытуемом автотранспортном средстве системы очистки воздуха (СОВ) проводят испытания с включенной СОВ на двух режимах согласно § 3.

9. При наличии на испытуемом автотранспортном средстве люка(ов) в крыше кабины (кузова) проводят дополнительное испытание с открытым люком(ами) при движении со скоростью 50 км/ч.

10. Метеорологические условия при проведении испытаний должны соответствовать следующим параметрам:

температура наружного воздуха: °С — от −20 до +30;

скорость ветра: м/с — не более 5;

относительная влажность воздуха: % — не более 90.

§ 3. Режимы испытаний

11. Испытание проводят в двух режимах работы автотранспортного средства:

установившийся режим движения со скоростью (50 ± 5) км/ч (для автотранспортного средства с механической коробкой передач выбирают высшую передачу, обеспечивающую устойчивое движение);

холостой ход (для неподвижного автотранспортного средства выбирают режим при работе двигателя с минимально устойчивой частотой вращения коленчатого вала двигателя, предписанной изготовителем).

§ 4. Проведение испытаний

12. Подготовка к испытаниям включает:

идентификацию представленного для испытания автотранспортного средства, проверку его соответствия техническому описанию;

визуальную оценку состояния внутренних и внешних поверхностей кузова (кабины), уплотнений стекол, люков, дверей и выпускного тракта автотранспортного средства.

К испытаниям допускают автотранспортное средство без выявленных отклонений от характеристик, заявленных в техническом описании.

Заправляют газовый баллон до 90% его вместимости.

Закрывают окна, двери, вентиляционные люки автотранспортного средства. Выдерживают автотранспортное средство не менее 6 ч в закрытом помещении.

14. Испытание в режиме установившегося движения.

Испытание автотранспортного средства проводят в дорожных условиях в следующей последовательности:

на открытой стоянке, в стороне от проезжей части, с выключенным двигателем, открыв окна, двери, вентиляционные люки, проветривают пас-

WWW.LEX.UZ

Акт по состоянию на 16.11.2015 г.

сажирское помещение и кабину. Через (5 ± 1) минут закрывают окна, двери и вентиляционные люки;

включают двигатель, начинают движение по маршруту. Устанавливают скорость движения (50 ± 5) км/ч;

через (20 ± 5) минут от начала цикла, не прерывая движения, проводят экспресс-анализ и (или) отбор проб воздуха в пассажирском помещении и (или) кабине автотранспортного средства в точках, указанных ниже на рисунке на высоте (1,0 ± 0,1) м от уровня пола автотранспортного средства.

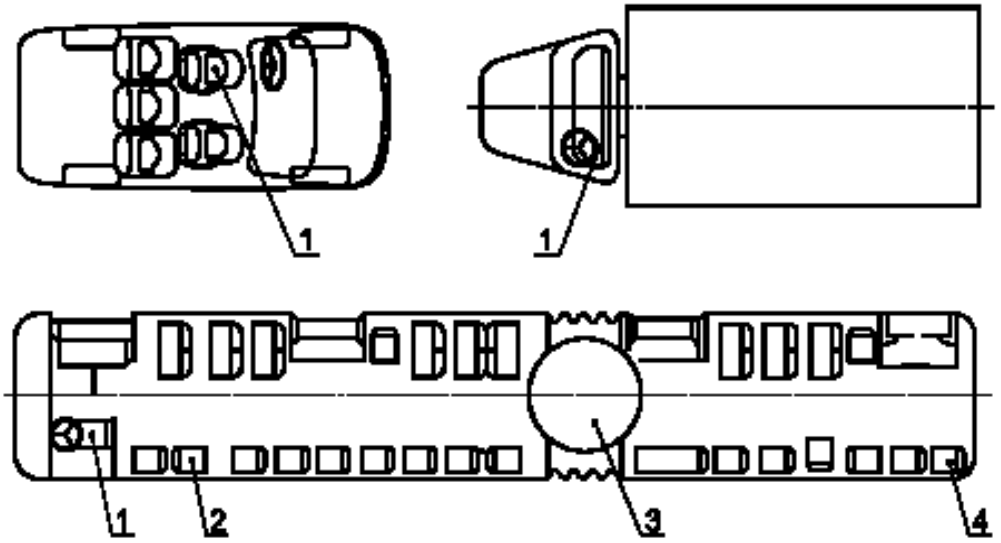

1 — точка отбора проб для автотранспортных средств категорий M_1 и N;

1, 2, 4 — точки отбора проб для автотранспортных средств категорий M_2, M_3;

3 — точка отбора проб для автотранспортных средств категории M_3 (сочлененные).

§ 5. Устройства для отбора проб воздуха

Пробы воздуха отбирают аспирационным способом. Система отбора проб включает в себя электрические пробоотборные устройства (ЭПУ), пипетки или поглотительные емкости, концентраторы, гибкие трубки (шланги).

В качестве ЭПУ используют переносные одно- и многоканальные приборы (электроаспираторы) со скоростями отбора проб воздуха от 0,1 до 2,0 дм^3/мин.

Пробы воздуха отбирают в поглотительные емкости (далее — емкости) вместимостью от 0,2 до 0,6 дм^3, изготовленные из инертных материалов (стекло, фторопласт, полиамид), или концентраторы — металлические

WWW.LEX.UZ

Акт по состоянию на 16.11.2015 г.

или стеклянные патроны, наполненные адсорбирующими материалами (активированный уголь, силикогель, оксид алюминия и др.).

Гибкие шланги должны быть изготовлены из эластичных инертных материалов (силиконовая резина и др.), не имеющих трещин и разрывов.

§ 6. Последовательность отбора проб:

включают электрические пробоотборные устройства (ЭПУ);

пропускают через поглотительную емкость или концентратор воздуха объемом, равным их 10 — 15-кратной вместимости;

по завершении отбора проб воздуха выключают ЭПУ, герметично закрывают зажимными устройствами вход и выход емкостей или концентраторов и маркируют отобранные пробы;

в каждой точке измерения последовательно отбирают не менее трех проб воздуха.

§ 7. Последовательность выполнения экспресс-анализа:

включают газоанализаторы перед началом испытания;

прогревают газоанализаторы и выводят их на рабочий режим в течение 15 — 20 мин. Режим прогрева газоанализаторов может совпадать с началом выполнения режимов испытаний;

переводят газоанализаторы в режим измерения и регистрируют результаты содержания во время выполнения режимов испытаний;

в течение 5 — 7 минут регистрируют не менее пяти показаний газоанализаторов по содержанию метана;

за окончательный результат измерения по каждому из определяемого содержания метана принимают наибольшее по абсолютной величине значение.

§ 8. Испытание в режиме холостого хода

Испытание автотранспортного средства проводят на открытой стоянке непосредственно после испытания в режиме установившегося движения.

Перед началом испытаний проводят экспресс-анализ содержания метана в атмосферном воздухе в зоне испытаний в радиусе 5 — 10 м от испытуемого автотранспортного средства.

Испытания начинают, если концентрации метана в воздухе, измеренные в зоне проведения испытаний, не превышают 50% ПДК метана для атмосферного воздуха населенных мест.

Устанавливают автотранспортное средство таким образом, чтобы направление потока отработавших газов было ориентировано против ветра.

Включают двигатель автотранспортного средства, устанавливают режим его работы, согласно § 3, обеспечивают условия испытаний и режимы работы систем вентиляции и отопления в соответствии с § 3.

WWW.LEX.UZ

Акт по состоянию на 16.11.2015 г.

Через (20 ± 5) мин. после выхода на режим, не выключая двигатель, проводят экспресс-анализ содержания метана и (или) отбор проб воздуха в пассажирском помещении и кабине автотранспортного средства в точках, указанных на рисунке.

Заканчивают экспресс-анализ содержания метана в воздухе и отбор проб воздуха, отключают электропитание ЭПУ и газоанализаторов.

Передают в аналитическую лабораторию пробы воздуха, отобранные при испытаниях в режимах установившегося движения и холостого хода, для их последующей обработки и количественного анализа.

ПРИЛОЖЕНИЕ № 5
к Общему техническому регламенту о безопасности автотранспортных средств, работающих на сжатом природном, сжиженном нефтяном газах или смеси дизельного и газообразного топлива

ОБРАЗЕЦ ОПОЗНАВАТЕЛЬНОГО ЗНАКА, предназначенного для маркировки автотранспортного средства, работающего на газообразном топливе

DIQQAT GAZ

Опознавательный знак изготавливается на самоклеящейся основе из материалов, устойчивых к истиранию и воздействию погодных условий.

Цвет и размеры опознавательного знака должны соответствовать следующим требованиям:

фон — белый;
кайма — наружная — черная, внутренняя — красная;

WWW.LEX.UZ

Акт по состоянию на 16.11.2015 г.

ширина каймы — наружная 0,5 — 1 мм, внутренняя 4 — 6 мм;
высота букв — 25 — 30 мм;
толщина букв — 3 — 4 мм;
ширина наклейки — 110 — 150 мм;
высота наклейки — 110 — 150 мм.

ПРИЛОЖЕНИЕ № 6
к Общему техническому регламенту о безопасности автотранспортных средств, работающих на сжатом природном, сжиженном нефтяном газах или смеси дизельного и газообразного топлива

ОБРАЗЕЦ АКТА
об установке газобаллонного оборудования на автотранспортное средство

_____ «___» _____ 20__ г.
(наименование города или местности)

Владелец автотранспортного средства _____
(организация-заказчик или фамилия, имя, отчество владельца

_____
для физических лиц — дата рождения число, месяц, год, паспорт серия, номер, кем и когда выдан)

_____

Модель переоборудованного автотранспортного средства _____
Гос. номерной знак _____
Год выпуска _____ Двигатель, модель _____
Шасси № _____
Пробег автотранспортного средства с начала эксплуатации _____ км

Автотранспортное средство укомплектовано системой СПГ/СНГ.

Паспортные данные установленных баллонов:

№ п/п	Тип и модель	Номер баллона	Страна, изготовитель	Объем (л)	Месяц, год выпуска	Дата истечения срока службы	Дата очередного технического освидетельствования

По требованиям безопасности, назначения и охраны окружающей среды проведены приемочные испытания, переоборудованных автотранспортных средств данной модели на работу их двигателей на СПГ/СНГ и полу-

WWW.LEX.UZ

Акт по состоянию на 16.11.2015 г.

чены положительные результаты согласно протоколу № _____ от «___» _____ 20__ г.

Возвращены следующие узлы и детали автотранспортного средства, снятые при переоборудовании _____

(перечисляются возвращаемые узлы и детали автотранспортного средства)

Особые отметки _____

(приводятся другие сведения, которые необходимо отметить)

_____

Организация, установившая систему СПГ/СУГ, Ф.И.О. лица, ответственного за установку _____

(наименование организации, адрес, телефон, Ф.И.О. ответственного лица)

Заказчик _____ _____

(Ф.И.О) (подпись)

Руководитель
организации _____ _____ _____

(должность) (подпись) (Ф.И.О.)

М.П.

WWW.LEX.UZ